駐輪施設の総合プランナー

スライド式 自転車ラック

チャリンコ・ラックの

ちゃらく®

使う人の立場で
使いやすさを追求

東京都認定商品（18産労商創第611号）

- ■垂直2段式（下段スライド式）
- ■新2段ダイレクト式（下段スライド式）
- ■固定2段式
- ■スライド式（前入れタイプ・前後入れタイプ）
- ■傾斜式・前輪式
- ■各種サイクルポート

製造元 株式会社 オービック・ジャパン
Obic Japan Co.,Ltd.
URL http://www.obicjapan.com/

特許第3966526号
（PATENT NUMBER）
■発明の名称
（TITLE OF THE INVENTION）：
駐輪施設

新型スライド式平置きラック

（2段式の下段にも使用）

C-2A10型（前入タイプ）・C-AB10型（前後入タイプ）

BICYCLE RUCK

新型スライド式平置ラック　C-2A10型

新型スライド式平置ラック　C-AB10型

計算式

スペース幅－（500～550）－450÷300＝台数

両側の壁との間隔　　1台当りの寸法

［1スパン20台以内を標準とします。］　※20台を超えたら再計算が必要

仕　様

ラック	本体：アルミ製 転倒防止：スチール・パイプ
レール	アルミ製
定荷重バネ	SUS304
ローラー	POM樹脂

※特殊な自転車は収納出来ないものもあります。

下段・前入タイプ C-2A10型平面図

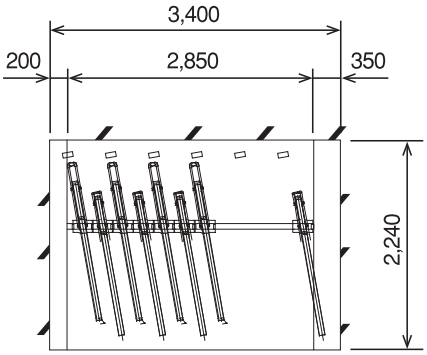

下段・前後入タイプ C-AB10型平面図

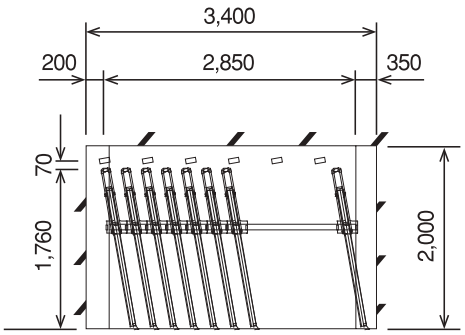

新型スライド式平置きラック

（2段式の下段にも使用）

C-2A10型（前入タイプ）・C-AB10型（前後入タイプ）

BICYCLE RUCK

C-2A10型 前入タイプ

C-AB10型 前後入タイプ

■新ガイド採用・電動アシスト車完全対応。（40kgまで対応）

転倒防止ガイドの改良により、電動アシスト車、子供同乗機付の重い自転車も安心して使用できます。前入れタイプは40kg、前後入れタイプは32kgまで対応しています。

■アルミ製1本レールで足元スッキリ。

耐久性ラック本体やレールがアルミ製なので塩害にきわめて強い仕様になっています。
1本のレールの上を自転車が楽にスライドできます。
1本のレールの為、足元がスッキリして安全設計です。

■全ラックが軽く左右にスライドしますのでスペースを広げて出し入れできます。

高齢者や女性をはじめ子供にいたるまで、誰にも簡単に使用できます。
スライド式は高低差が無く全てのラックが床面に接しています。

■ベアリング入りローラー採用で、操作力大幅改善。

スライドさせる為に駐輪機１台に8ヶのベアリング入りローラーを使い、無理なく作動し耐久性に優れており、動かす時の音が静かです。

■収納可能な自転車の範囲。

マウンテンバイクなどタイヤの太い自転車からサイズの小さい子供用の自転車まで幅広くご利用頂けます。（特殊な自転車は収納出来ないものもございます。）

■基本的にメンテナンスフリー。

■駐輪ラックがスライド式の為、駐輪場の清掃が楽になります。

■前後入れタイプは自転車を前と後から交互に収納するため、ハンドルやカゴの干渉が少なく、奥行きや道路幅の少ない場所に最適です。

BICYCLE RUCK

新型スライド式 フットブレーキオプション

自転車を出し入れする際に、ラックが横に移動してしまうのを防ぎます

フットブレーキオプション　ノーマルタイプ

フットブレーキオプション　ハイグレードタイプ

※前輪が半月板を通るとストッパーが解除されます。

新型スライド式平置ラック　収納可能自転車　C-2A10型　前入タイプ

		スライド式平置ラック(C-2A10型　前入れ)
1	一般的な二輪自転車（18～28インチ） ※子供用自転車含む	○
2	幼児用自転車（16インチ以下）	○
3	補助輪付二輪自転車	幅300㎜以内のみ ○ （連続収納不可）
4	三輪車	×
5	マウンテンバイク（22～26インチ）	○ （タイヤ幅 55㎜以下）
6	補助駆動装置付自転車(電動アシスト)	○ （40kgまで）
7	原動機付自転車（ミニバイク）	×
8	自動二輪車（バイク）	×
9	後カゴ付自転車 カゴサイズ●幅350㎜以下●長さ450㎜以下 ●高さ300㎜以下	○
10	前カゴ付自転車 カゴサイズ●幅380㎜以下●長さ280㎜以下 ●高さ250㎜以下	○
11	折りたたみ自転車	○
12	28インチ自転車	○
13	ハンドル幅600㎜以下	○
14	自転車重量21kg以上	○ （40kgまで）
15	幼児イス付（自転車高さ1,150㎜以下）	○ （連続収納不可）
16	ハンドル高さ1,150㎜以下 （ベル・バックミラー含む） ※天井高2,450㎜以上	○
17	変速機付自転車（外装式）	○

※　○印：寸法的にはみ出さないもの、及びラックに収納可能な物は駐輪可能。
　　×印：駐輪不可

※　特殊な自転車は収納出来ない場合がございます。

2016年5月1日現在

株式会社オービックジャパン

女性・高齢者にも使いやすい

垂直2段式 駐輪機

上段・垂直上下動
下段・スライド式

CS2-2A10型（下段・前入タイプ）・CS2-AB10型（下段・前後入タイプ）

CS2-2A10型 下段前入れタイプ

- 上段・CS2Rはオートリターン。
- 上段・自転車をまっすぐ収納して、そのまま垂直に上下動できる。女性や年配者がラクに使用。
- 下段・スライド式で上段を降ろすスペースを確保 下段のカゴ等を傷めない。
- 下段・電動アシスト、子供同乗カゴ対応。

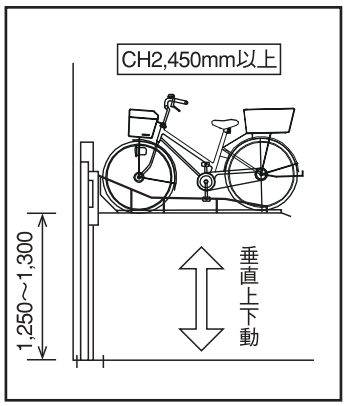

仕様

上段	柱：アルミ ラック：アルミ
下段	本体：アルミ製 転倒防止：スチール・パイプ
レール	アルミ製
定荷重バネ	SUS304
ローラー	POM樹脂

※特殊な自転車は収納出来ないものもあります。

計算式

上段　スペース幅－400÷（500）＝台数

下段　スペース幅－（500～550）－450÷300＝台数

上段を降ろすスペース（20台ごとに必要）
両側の壁との間隔
1台当りの寸法

収納例　垂直2段式・14台（上段6台・下段8台）

上段ラック平面図

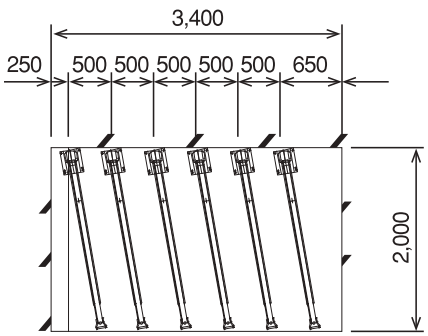

下段・前入タイプ CS2-2A10型平面図

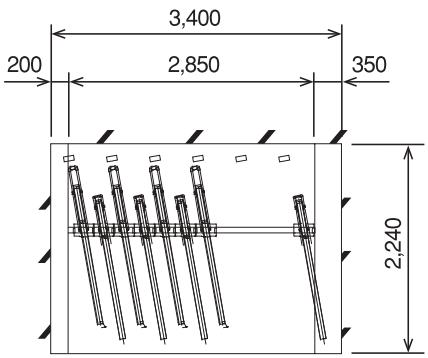

下段・前後入タイプ CS2-AB10型平面図

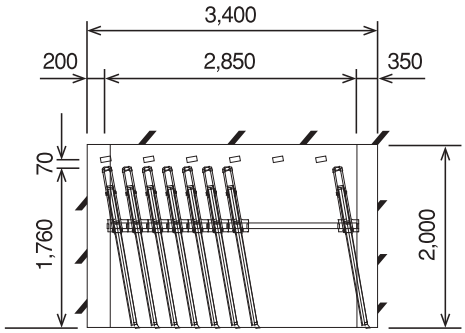

BICYCLE RUCK

女性・高齢者にも使いやすい

垂直2段式

下段前後差なしタイプ

＊通路幅が狭い場合に有効です。

CS2R-1A10型（下段・前入タイプ）＊下段は前後の差がないタイプです。

BICYCLE RUCK

収納例 垂直2段式・14台（上段6台・下段8台）

上段ラック平面図

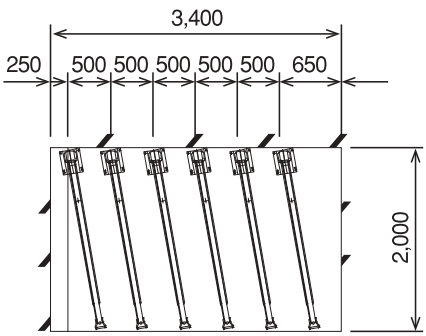

下段・前入タイプ CS2-1A10型平面図

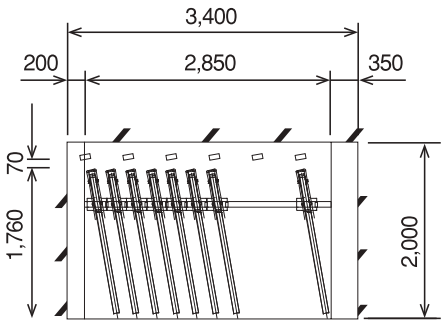

※奥行きは前後入れと同じ長さとなります。

垂直2段式ラック収納可能自転車　CS2-2A10型　下段 前入れタイプ

＊スライド式平置ラックは下段前入れタイプと同じです

		垂直２段式ラック(CS2-2A10型前入)	
		上段	下段 (スライド式:前入れ)
1	一般的な二輪自転車（18～28インチ） ※子供用自転車含む	○ (24～28インチに限る)	○
2	幼児用自転車（16インチ以下）	×	○
3	補助輪付二輪自転車	×	幅300㎜以内のみ ○ (連続収納不可)
4	三輪車	×	×
5	マウンテンバイク（22～26インチ）	○ (タイヤ幅 55㎜以下)	○ (タイヤ幅 55㎜以下)
6	補助駆動装置付自転車(電動アシスト)	×	○
7	原動機付自転車（ミニバイク）	×	×
8	自動二輪車（バイク）	×	×
9	後カゴ付自転車 カゴサイズ●幅350㎜以下●長さ450㎜以下 ●高さ300㎜以下	○	○
10	前カゴ付自転車 カゴサイズ●幅380㎜以下●長さ280㎜以下 ●高さ250㎜以下	○	○
11	折りたたみ自転車	×	○
12	28インチ自転車	○	○
13	ハンドル幅600㎜以下	○	○
14	自転車重量21kg以上	× (15～20kgまで)	○ (40kgまで)
15	幼児イス付（自転車高さ1,150㎜以下）	○	全高1,150㎜以下に限り　○ (連続収納不可)
16	ハンドル高さ1,150㎜以下 （ベル・バックミラー含む） ※天井高2,450㎜以上	○	○
17	変速機付自転車（外装式）	○	○

※　○印：寸法的にはみ出さないもの、及びラックに収納可能な物は駐輪可能。
　　×印：駐輪不可

※　特殊な自転車は収納出来ない場合がございます。上段15kg以下の軽い自転車は駐輪不可。　　2016年5月1日現在

株式会社オービックジャパン

垂直2段式ラック収納可能自転車　CS2-AB10型　下段 前後入れタイプ

		垂直２段式ラック(CS2-AB10型前後入れ)		
		上段	下段 (スライド式:前入れ)	下段 (スライド式:後入れ)
1	一般的な二輪自転車（18～28インチ） ※子供用自転車含む	○ (24～28インチに限る)	○	○ (24～27インチに限る)
2	幼児用自転車（16インチ以下）	×	○	×
3	補助輪付二輪自転車	×	幅300㎜以内のみ ○ (連続収納不可)	×
4	三輪車	×	×	×
5	マウンテンバイク（22～26インチ）	○ (タイヤ幅 55㎜以下)	○ (タイヤ幅 55㎜以下)	○ (タイヤ幅 55㎜以下)
6	補助駆動装置付自転車(電動アシスト)	×	○	○
7	原動機付自転車（ミニバイク）	×	×	×
8	自動二輪車（バイク）	×	×	×
9	後カゴ付自転車 カゴサイズ●幅350㎜以下●長さ450㎜以下 ●高さ300㎜以下	○	○	○
10	前カゴ付自転車 カゴサイズ●幅380㎜以下●長さ280㎜以下 ●高さ250㎜以下	○	○	○
11	折りたたみ自転車	×	○	×
12	28インチ自転車	○	○	×
13	ハンドル幅600㎜以下	○	○	○
14	自転車重量21kg以上	× (15～20kgまで)	○ (40kgまで)	○ (32kgまで)
15	幼児イス付（自転車高さ1,150㎜以下）	○	○ (連続収納不可)	○ (連続収納不可)
16	ハンドル高さ1,150㎜以下 （ベル・バックミラー含む） ※天井高2,450㎜以上	○	○	○
17	変速機付自転車（外装式）	○	○	×

※　○印：寸法的にはみ出さないもの、及びラックに収納可能な物は駐輪可能。
　　×印：駐輪不可

※　特殊な自転車は収納出来ない場合がございます。上段15kg以下の軽い自転車は駐輪不可。　2016年5月1日現在

株式会社オービックジャパン

新2段ダイレクト式 駐輪機

上段ガススプリング2本付
下段・スライド式

C2-G-2A10型（下段・前入タイプ）・C2-G-AB10型（下段・前後入タイプ）

BICYCLE RUCK

C2-G-2A10型 下段前入れタイプ

- 操作時に音が静か。
- フレームを引き出す必要がなく、後部スペース減少。
- ガススプリング2本付で、昇降操作補助。
- 下段ラックがスライド式で下段の自転車のカゴなどを傷めない。
- 下段はスライド式で収納台数増加。
- 下段はマウンテンバイク・子供用から28インチまで収納可。
- 下段・電動アシスト、子供同乗カゴ対応。

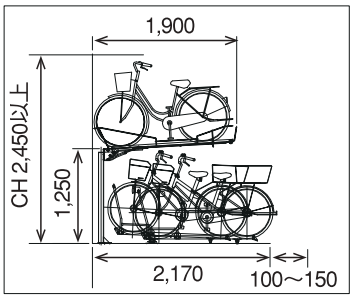

C2-G-2A10型

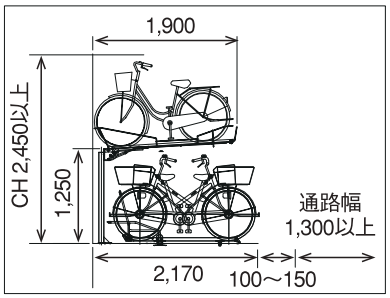

C2-G-AB10型

C2-G-2A10型 下段前後入れタイプ

計算式

上　段　スペース幅－400÷（500）＝台数

下　段　スペース幅－（500～550）－450÷300＝台数

（500～550）：両側の壁との間隔
450：上段を降ろすスペース（20台ごとに必要）
300：1台当りの寸法

仕　様

	上　段	下　段
本　体	柱：スチール製	本体：アルミ製　転倒防止：スチール・パイプ
仕上げ	粉体焼付	平置型と同じ

収納例　2段式・19台（上段8台・下段11台）

上段ラック平面図

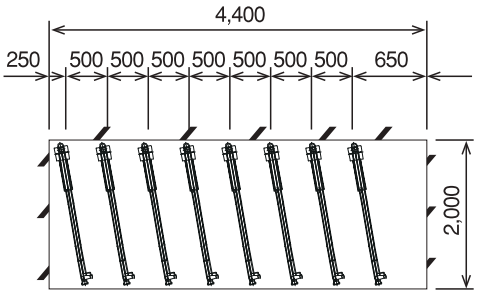

下段・前入タイプ
C2-G-2A10型平面図

①駅周辺等、不特定利用者の所に最適

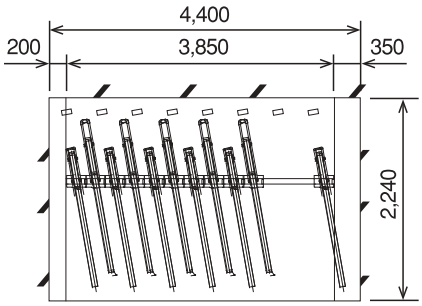

下段・前後入タイプ
C2-G-AB10型平面図

②マンション等、特定利用者の所

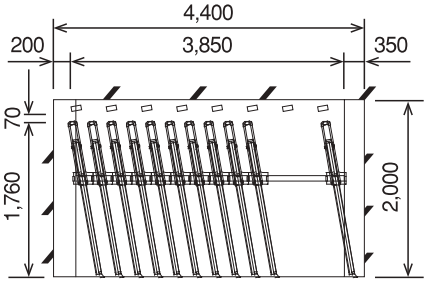

新2段式ラック収納可能自転車（C2-G-2A10型／C2-G-AB10型）

	新２段式ラック（C2-G-2A10型／C2-G-AB10型）		
	上　段	下　段（スライド式：前入れ）	下　段（スライド式：後入れ）
1)　一般的な二輪自転車（18ｲﾝﾁ～28ｲﾝﾁ） ※子供用自転車含む	○	○	○
2)　幼児用自転車(16ｲﾝﾁ以下)	×	○	× （１８インチは可）
3)　補助輪付二輪自転車	×	×	×
4)　三輪車	×	×	×
5)　マウンテンバイク（22ｲﾝﾁ～26ｲﾝﾁ）	○ （タイヤ巾 55㎜以下）	○ （タイヤ巾 55㎜以下）	○ （タイヤ巾 55㎜以下）
6)　補助駆動装置付自転車（電動アシスト）	×	○	○
7)　原動機付自転車	×	×	×
8)　自動二輪車	×	×	×
9)　後カゴ付自転車	○	○	○
10)　折りたたみ自転車（18ｲﾝﾁ以上）	○	○	×
11)　ハンドル幅600以下	○	○	○
12)　自転車重量21kg以上	×	○ (40kgまで)	○ (32kgまで)
13)　幼児イス付 （自転車高さ1,150以内）	○	○ (40kgまで)	×
14)　自転車高さ1150以下 （ベルまで）　CH＝2,450以上	○	○	○
15)　変速機付（外装式）	○	○	×

※　○印：寸法的にはみ出さないもの、及びラックに収納可能な物は駐輪可能。
　　×印：駐輪不可

※　特殊な自転車は収納出来ない場合がございます。　　2016年5月1日現在

株式会社オービックジャパン

固定2段式 駐輪機 ハリ式 下段・スライド式

OE-TG-2A10型（下段・前入タイプ）・OE-TG-AB10型（下段・前後入タイプ）

OE-TG-2A10型 下段前入れタイプ

- 上段は静音タイプ。
- ガススプリング付で、昇降操作補助。
- 下段ラックがスライド式で下段の自転車のカゴなどを傷めない。
- 下段はスライド式で収納台数増加。
- 下段はマウンテンバイク・子供用から28インチまで収納可。
- 下段・電動アシスト、子供同乗カゴ対応。

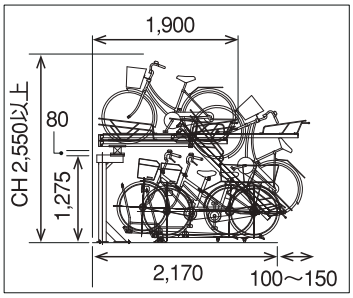

OE-TG-2A10型

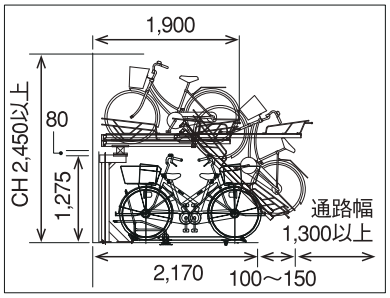

OE-TG-AB10型

OE-TG-AB10型　下段前後入れタイプ

計算式

上　段　スペース幅－700÷450＋1＝台数

下　段　スペース幅－（500～550）÷280＝台数

（500～550：両側の壁との間隔　280：1台当りの寸法）

仕　様

	上　段	下　段
本　体	柱：スチール製	本体：アルミ製　転倒防止：スチール・パイプ
仕上げ	粉体焼付	平置型と同じ

収納例　2段式・19台（上段8台・下段11台）

上段ラック平面図

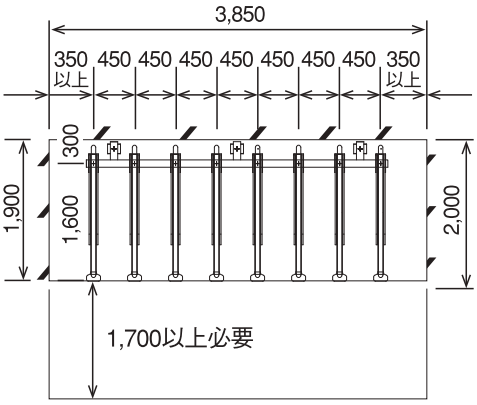

下段・前入タイプ
OE-TG-2A10型平面図

①駅周辺等、不特定利用者の所に最適

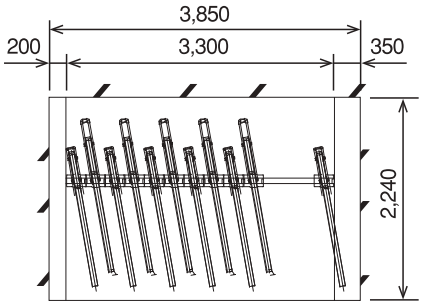

下段・前後入タイプ
OE-TG-AB10型平面図

②マンション等、特定利用者の所

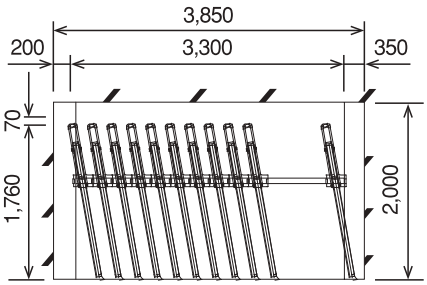

BICYCLE RUCK

固定2段式 駐輪機 単独柱式

〈 引き出す2段 上下一体型 〉

OE-TG（ガススプリング中空式） OE-G（ガススプリング着地式）

BICYCLE RUCK

■操作力軽減装置付で、軽く持ち上げられる上段ラック。
■上下2段で収納台数が大幅にアップ、さらに斜め配列設置も出来るので、設置条件の幅が拡がります。
■28インチの大型自転車も収納できます。
■素材に溶融亜鉛メッキ鋼板を採用。仕上げには対候性に優れた粉体焼付塗装を施し、長期にわたり錆からラックを守ります。

OE-TG型 中空式タイプ

OE-G型 着地式タイプ

平面・側面図収納例 2段式・16台（上段8台・下段8台）

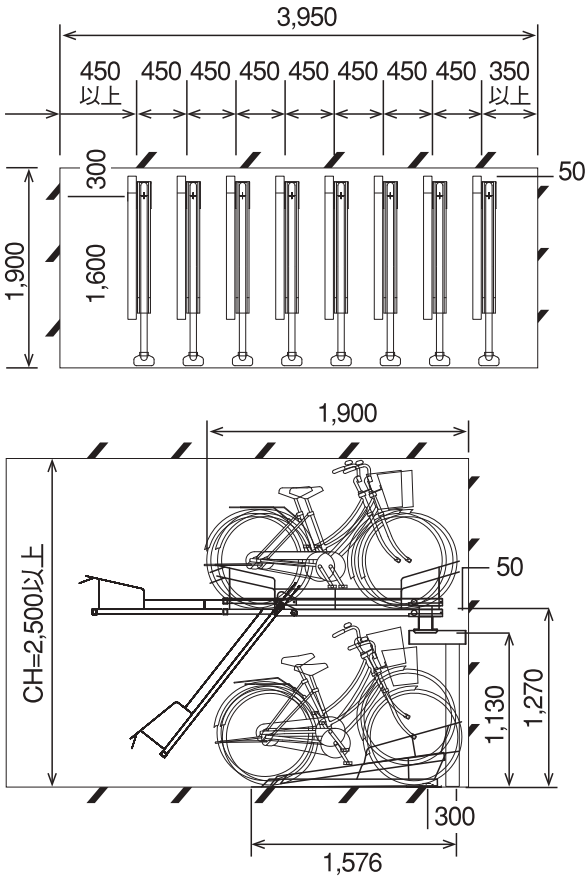

平面・側面図収納例 2段式・16台（上段8台・下段8台）

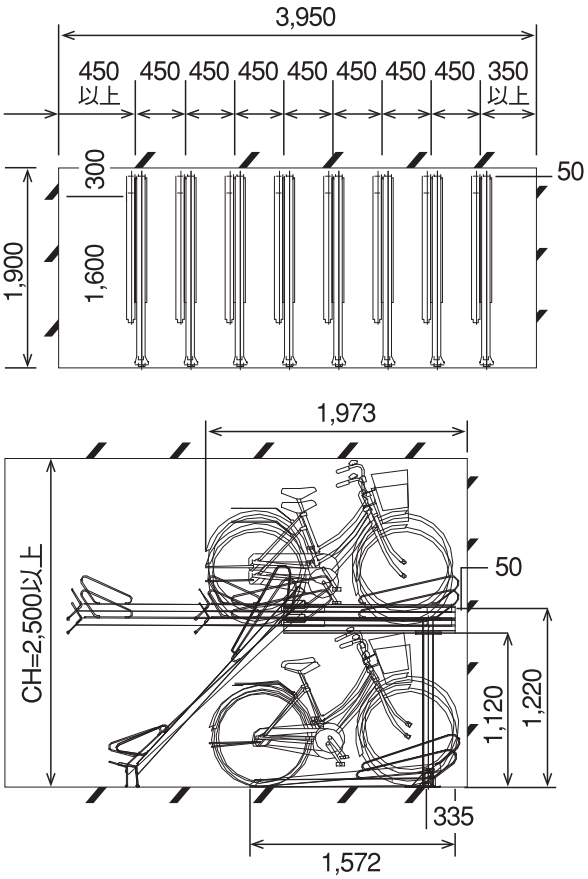

固定2段式ラック収納可能自転車　OE-TG-2A10型　下段 前入れ・前後入れタイプ

		固定２段式ラック(OE-TG-2A10型前入/OE-TG-AB10型前後入れ)		
		上段	下段 (スライド式:前入れ)	下段 (スライド式:後入れ)
1	一般的な二輪自転車（18～28インチ） ※子供用自転車含む	○ (24～28インチに限る)	○	○ (24～27インチに限る)
2	幼児用自転車（16インチ以下）	×	○	×
3	補助輪付二輪自転車	×	×	×
4	三輪車	×	×	×
5	マウンテンバイク（22～26インチ）	○ (タイヤ幅 55㎜以下)	○ (タイヤ幅 55㎜以下)	○ (タイヤ幅 55㎜以下)
6	補助駆動装置付自転車(電動アシスト)	×	○	○
7	原動機付自転車（ミニバイク）	×	×	×
8	自動二輪車（バイク）	×	×	×
9	後カゴ付自転車 カゴサイズ●幅350㎜以下●長さ450㎜以下 ●高さ300㎜以下	○	○	○
10	前カゴ付自転車 カゴサイズ●幅380㎜以下●長さ280㎜以下 ●高さ250㎜以下	○	○	○
11	折りたたみ自転車	○	○	×
12	28インチ自転車	○	○	×
13	ハンドル幅600㎜以下	○	○	○
14	自転車重量21kg以上	×	○ (40kgまで)	○ (32kgまで)
15	幼児イス付（自転車高さ1,150㎜以下）	○	全高1,150㎜以下に限り ○ (連続収納不可)	全高1,150㎜以下に限り ○ (連続収納不可)
16	ハンドル高さ1,150㎜以下 （ベル・バックミラー含む） ※天井高2,450㎜以上	○	○	○
17	変速機付自転車（外装式）	○	○	×

※　○印：寸法的にはみ出さないもの、及びラックに収納可能な物は駐輪可能。
　　×印：駐輪不可

※　特殊な自転車は収納出来ない場合がございます。

2016年5月1日現在

株式会社オービックジャパン

傾斜式 固定レールタイプ駐輪機

OE-HS（スチール製）

BICYCLE RUCK

■**スペースに合わせてピッチが選べます。**（280･300･320m/m）
配置によって収納効率がグーンとアップする固定レールタイプ。

■**女性や背の低いお子様にも安心して使用できるよう設計されています。**

〈特注タイプ対応します〉斜め置き17度～35度タイプ

※納期／図面承認より40日間　※設計価格は20%アップとなります。

製品の特徴

- ■配置によって収納効率がグーンとアップする固定レール型。
- ■現場に合わせた間口ピッチが選べます。
- ■錆に強いアクリル系粉体樹脂焼付塗装
- ■色：ブラウン

標準平面図

※寸法は280、300、320mm

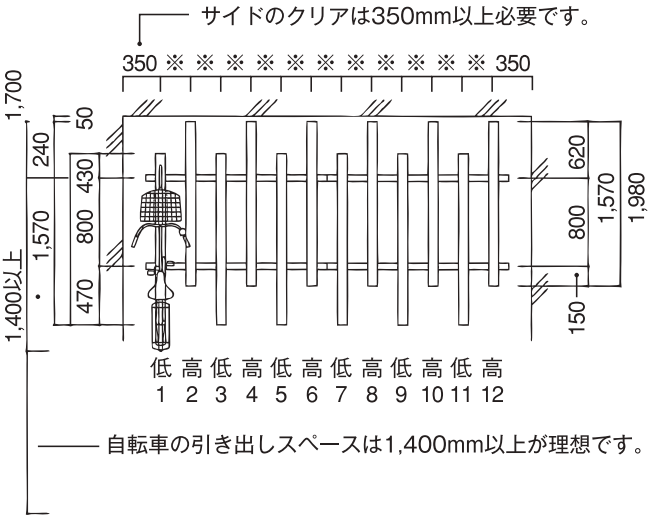

標準側面図

天井の低いマンションの駐輪スペースでも大丈夫。

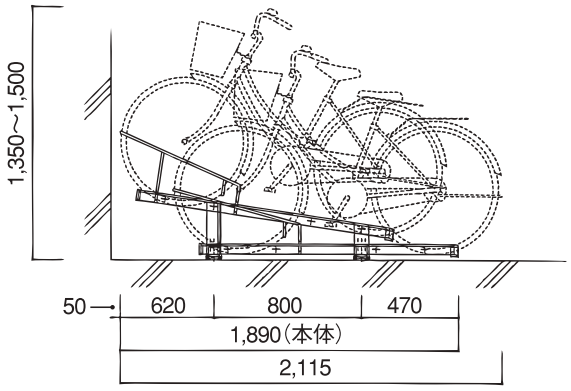

※後方カゴ付の自転車は連続して収納しないで下さい。
※特殊な自転車は、収納できない場合がございます。

傾斜式ラックOE-HS型　ラック収納可能自転車

	傾斜式ラック（OE-HS型）
1)　一般的な二輪自転車（20～28インチ） ※子供用自転車含む	○
2)　幼児用自転車（16インチ以下）	×
3)　補助輪付二輪自転車	×
4)　三輪車	×
5)　マウンテンバイク（22～26インチ）	○ （タイヤ巾　50㎜以下）
6)　補助駆動装置付自転車(電動アシスト)	○ 低ラックのみ（25kgまで）
7)　原動機付自転車	×
8)　自動二輪車	×
9)　後カゴ付自転車	○ 連続収容は不可
10)　折りたたみ自転車	×
11)　ハンドル幅600以下	○
12)　自転車重量20kg以上	○ (25kgまで)
13)　幼児イス付（自転車高さ1,150以内）	○ 低ラックのみ
14)　自転車高さ1150以下 (ベルまで)	○
15)　変速機付（外装式）	○

※　○印：寸法的にはみ出さないもの、及びラックに収納可能な物は駐輪可能。
　　×印：駐輪不可
※　特殊な自転車は収納出来ない場合がございます。

2016年5月1日現在

株式会社オービックジャパン

固定式 ZAM製 前輪式

OE-ZM(ZAM製)

■左側に3度傾斜しているためサイドスタンドの安定に優れています。
■前後差・上下の高低差により中臨時にもハンドル同士の交差を防ぎ、施錠もできます。
■1台から制作・施工、斜め置きタイプと自由度が高いのが特徴です。間口ピッチも350～450mmの間で設定できます。
■高耐食溶融めっき鋼板〈ZAM〉を使用。屋外・屋内どこでも設置場所を選ばないタイプです。

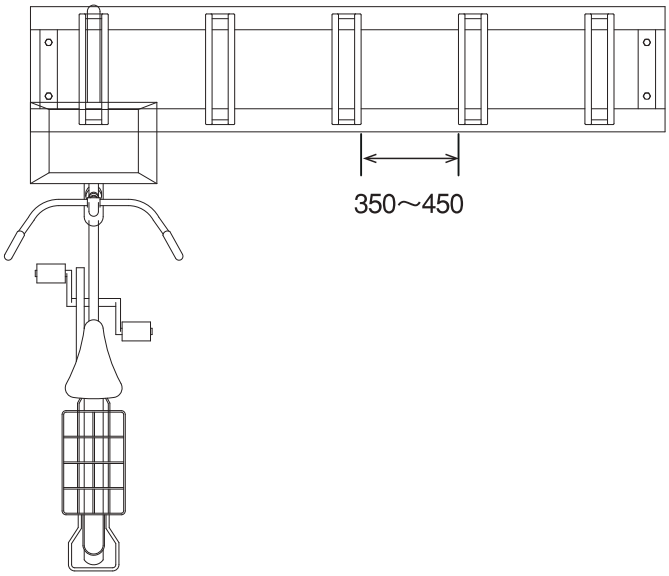

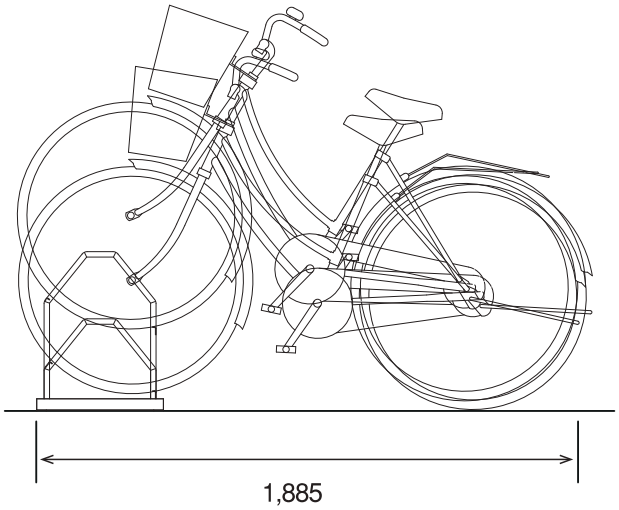

高耐食溶融めっき鋼板

ZAM®

亜鉛・アルミニウム6% -マグネシウム3%のめっき層を持つ新しい溶融めっき鋼板です。

耐食性が、溶融めっき鋼板に比べ10～20倍、溶融亜鉛-5%アルミニウム合金めっき鋼板に比べ5～8倍優れています。

省資源対応型の製品です。環境にも優しいのが特徴です。

固定・前輪式　ZAM製ラック　収納可能自転車

	ZAM製　OE-ZM型
1）一般的な二輪自転車（20インチ～26インチ） ※子供用自転車含む	○
2）幼児用自転車(16インチ以下)	○ 低ラックのみ
3）補助輪付二輪自転車	○ 低ラックのみ
4）三輪車	×
5）マウンテンバイク（22インチ～26インチ）	○ タイヤ巾 47㎜以下
6）補助駆動装置付自転車（電動アシスト）	○ 低ラックのみ
7）原動機付自転車	×
8）自動二輪車	×
9）後カゴ付自転車	○
10）折りたたみ自転車	○
11）ﾊﾝﾄﾞﾙ幅600以下	○
12）自転車重量20㎏以上	○
13）幼児イス付 （自転車高さ1150以内）	○ 低ラックのみ
14）自転車高さ1150以下 （ベルまで）	○
15）変速機付（外装式）	○

※　○印：寸法的にはみ出さないもの、及びラックに収納可能な物は駐輪可能。
　　×印：駐輪不可
※　特殊な自転車は収納出来ない場合がございます。
※スタンドは必ず立ててください。

2016年5月1日現在

株式会社オービックジャパン

駐輪場 サイクルポート

CY屋根シリーズ

CYCLE PORT

静音ルーフ（制振鋼板）CY-SS型

角波カラー鋼板 CY-KCS型

ポリカーボネート柱・アルミ材 CY-PA

カラー折板 CY-CSS

ポリカーボネート柱・スチール材 CY-PS

壁面取付タイプ

オプション 背面パネル